단측 FAN 형식
DHG-PS 10V ~ DHG-PS 225V

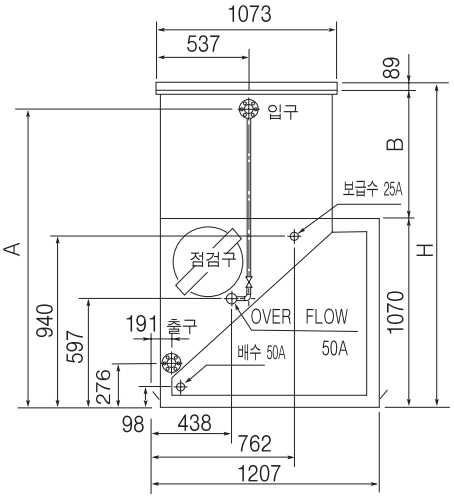

정면도

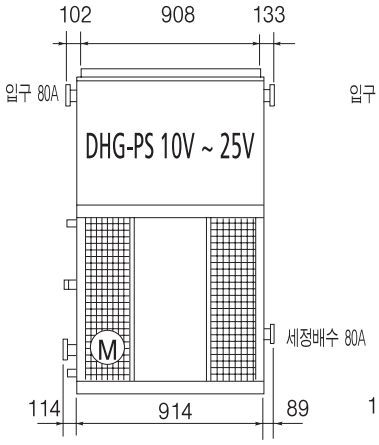

측면도

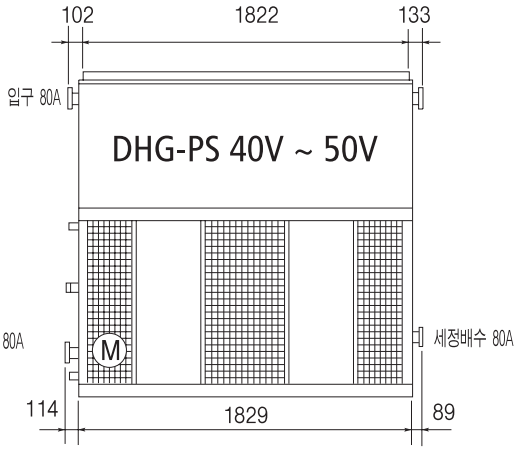

측면도

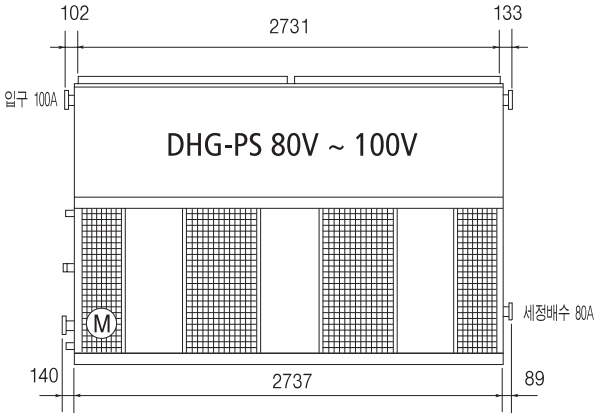

측면도

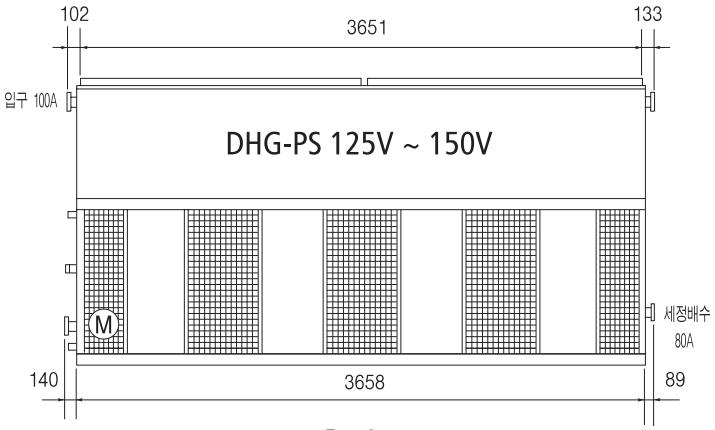

측면도

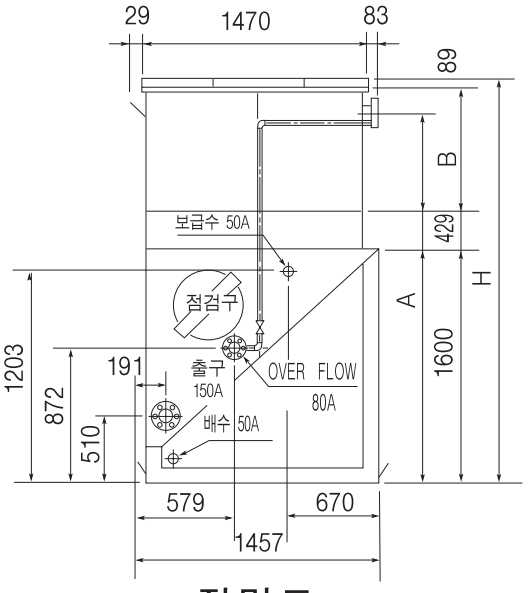

정면도

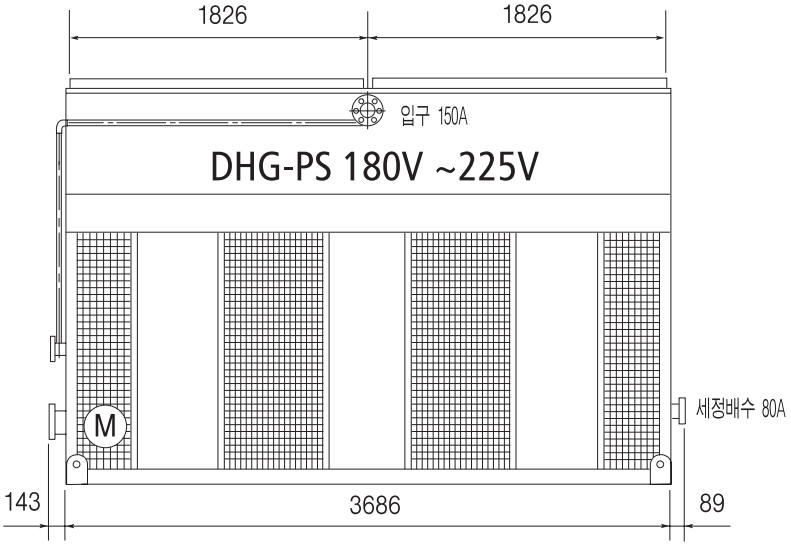

측면도